MEDI CAPTURE

MVC Pro SDI to HDMI

Lääkinnällinen videomuunnin

Käyttöohje

Suomi

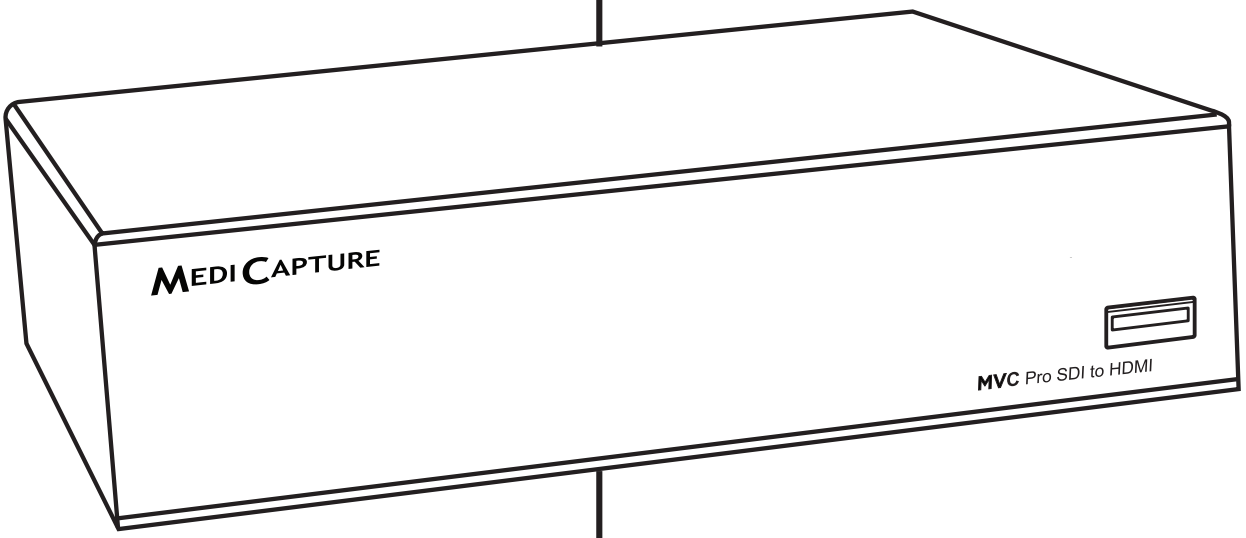

Soveltuu laiteohjelmistolle 171214 ja sitä uudempiin

medicapture.com/support

Lisää käännöksiä (saatavilla pdf-muodossa) löytyy osoitteesta www.medicapture.com/support

MVCPro-UG01-FI-211004-OB

Varotoimenpiteet käyttöä varten

Ohjeen symbolit

Varoitus
Ilmoittaa mahdollisesti vaarallisesta tilanteesta tai väärinkäytöstä, josta voi aiheutua vakavia henkilövahinkoja tai kuolema.
HUOMAUTUS:
Taustaväri: Keltainen
Kolmion muotoinen viiva: Musta
Symboli: Musta

Varo
Ilmoittaa mahdollisesti vaarallisesta tilanteesta tai väärinkäytöstä, joka voi johtaa pieneen tai kohtalaiseen henkilövahinkoon ja/tai merkittävään aineelliseen, rahalliseen tai ympäristövahinkoon, jos sitä ei vältetä.

Tästä kuvasta näkyy valmistaja. Kuva näytetään valmistajan nimen ja osoitteen vierellä.

medicapture.com/support

Tämä symboli ilmoittaa käyttäjälle, että tämä käyttöohje ja sen käännökset ovat ladattavissa MediCapturen verkkosivulta osoitteesta: www.medicapture.com/support

Tämä symboli ilmoittaa tasapotentiaalisesta navasta, joka saattaa järjestelmän eri osat samaan potentiaalitasolle.

Symbolit tuotteella

Ennen laitteen käyttöönottoa lue käyttöohje läpi huolellisesti.

Tämä symboli ilmoittaa valmistajan ja se näytetään valmistajan nimen ja osoitteen vierellä.

Tämä symboli ilmoittaa tasapotentiaalisesta navasta, joka saattaa järjestelmän eri osat samalle potentiaalitasolle.

Maadoitus

I : AC-virta PÄÄLLÄ
O : AC-virta POIS PÄÄLTÄ

Tämän laitteen mukana toimitetaan haaroitettu virtajohto Y-sovittimella kaapelin sotkun välttämiseksi. Turvallisuussyistä on tärkeää varmistaa, että virtajohdon naaraspuoli osoittaa alaspäin tai vaakasuoraan – ei ylöspäin. Virtajohdon tuloon ei saa päästää nesteitä tai kosteutta (sama koskee muidenkin laitteiden virtajohtoja).

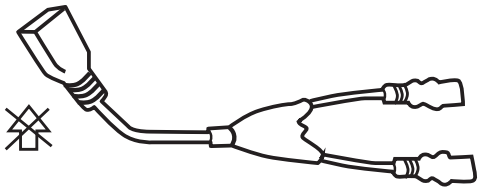

VAROITUS:

Sähköiskuvaaran vähentämiseksi tulee tämä laite yhdistää verkkovirtaan vain suojamaadoituksen kanssa.

Älä muuta tätä laitetta ilman valmistajan lupaa.

Sähköiskuvaaran vähentämiseksi vain pätevä huoltohenkilöstö vaihtaa tämän laitteen sulakkeen ja vain käyttöoppaassa määritetyllä tyypillä.

Sähköisku- ja tulipalovaaran vähentämiseksi laite tulee suojata sateelta tai kosteudelta. Tämä laite on suunniteltu vain sisäkäyttöön.

Älä yhdistä/irrota fyysisiä videoliitäntöjä, kun virta on päällä. Laite saattaa kuumeta käytön aikana erityisesti pohjasta ja takaosasta. Kun vaihdat fyysisiä videoliitäntöjä, odota laitteen jäähtymistä ennen kuin yhdistät sen uudelleen.

Signaalituloa/-lähtöä ja muita liitäntöjä varten tarkoitettujen ulkoisten laitteiden tulee noudattaa lääkinnällisten sähkölaitteiden standardia UL/EN 60601-1. Jokainen henkilö, joka yhdistää laitteen signaalituloon- tai lähtöön, konfiguroi lääkinnällistä järjestelmää. Tästä syystä hänen vastuullaan on varmistaa, että järjestelmä noudattaa lääkinnällisten sähkölaitteiden standardia IEC 60601-1-1.

Laitteet, jotka eivät vastaa standardia UL/EN/IEC 60601-1 on pidettävä potilasympäristön ulkopuolella järjestelmästandardissa määritetyllä tavalla.

Huomautus:
Käyttäjälle ja/tai potilaalle: Jokaisesta tuotteeseen liittyvästä vakavasta tapauksesta tulee raportoida valmistajalle sekä vastaavalle viranomaiselle siinä jäsenvaltiossa, jossa käyttäjä/potilas toimii.

VARO

Sähköisku- ja tulipalovaaran sekä ulkoisten häiriöiden vähentämiseksi käytä ainoastaan suositeltuja lisävarusteita.

Älä käytä kuvia diagnoosi- tai arviointitarkoituksiin. Pakkaus vähentää kuvan tietoja, joten se ei sovi diagnoosiin.

Toiminnanharjoittajana sinun on tärkeää noudattaa velvoitteitasi tätä lääkinnällistä laitetta käytettäessä ja varmistettava sen turvallinen toiminta aiheuttamatta vaaraa potilaille, käyttäjille tai kolmansille osapuolille. Jos mikään muu laki ei sovellu, suositellaan, että dokumentoitu turvallisuustarkastus suoritetaan vähintään kahden vuoden välein standardin EN 62353 mukaisesti. On tärkeää varmistaa, että turvallisuustarkastuksen suorittavilla henkilöillä on riittävän pätevyys.

Voimakkaan sähköhäiriön, kuten salaman tai voimakkaan sähköstaattisen purkauksen, jälkeen lähtösignaali saattaa täristä, muuttaa väriään tai muuttua mustaksi. Jos näin tapahtuu, käynnistä laite uudelleen katkaisemalla virta, odottamalla muutaman sekunnin ajan ja käynnistämällä uudelleen.

Hävittäminen: Noudata paikallisia lakeja hävittääksesi laitteen asianmukaisesti.

Sisältö

Käyttötarkoitus: 4
Yleinen toimintojen kuvaus: 4
Jäännösriskit....5
Tärkeitä turvallisuusohjeita jäännösriskien välttämiseksi 5
Tekninen tuki....5
Etupaneeli....6
Takapaneeli 6
Laitteen MVC Pro SDI to HDMI yhdistäminen....6
Ensimmäinen asennus / yleiset valmistelut turvallista käyttöä ja suoritusta varten....7
Turvallinen yhteys kuvalähteeseen....7
Tarkastukset ennen laitteen käyttöä: 7
Yhteensopivuus toisten laitteiden kanssa....7
Tallentaminen tallennuslaitteellasi 8
Liite A: MVC Pro Tekniset tiedot 8
Liite B: MediCapture Rajoitettu takuu 9

Käyttötarkoitus:

MVC Pro SDI-HDMI on tarkoitettu SDI-tulon muuntamiseen erilaisista kirurgisista kuvantamisjärjestelmistä HDMI-videolähdöksi. MVC Pro SDI-HDMI voi muuntaa signaalit tallennusjärjestelmiä varten arkistointia ja tarkastelua varten.

Tälle laitteelle ei ole määritetty tarkoitettua potilaskohderyhmää. Tarkoitetut käyttäjäkohderyhmät ovat lääkärit tai sairaanhoitajat, joiden ikä on 20–59, koulutustaso ammattikorkeakoulu tai yliopisto.

Vasta-aiheet ja sivuvaikutukset:

Suoraan tuotteeseen liittyviä vasta-aiheita ei tällä hetkellä ole tiedossa.Vastaavan lääkärin on päätettävä potilaan yleiskunnon perustella onko suunniteltu käyttö mahdollista.

Uusimmista lääketieteellisistä julkaisuista löytyy lisää huomautuksia ja ohjeita tätä aihetta koskien.

Yleinen toimintojen kuvaus:

- MVC Pro SDI to HDMI on lääkinnällisen luokan ultrateräväpiirto-videomuunnin. Laitteessa ei ole osia, jotka tulevat kosketuksiin potilaan kanssa. Se on avustava työkalu, jota ei yhdistetä potilaisiin laitteen käytön aikana.
- Fyysisten videoyhteyksien asentamisen jälkeen (katso kohta Takapaneeli) MVC Pro tunnistaa automaattisesti liitetyt SDI-tulosignaalit ja muuntaa ne aiotuiksi HDMI-lähtösignaaliksi. Tätä HDMI-signaalia voidaan käyttää tallentamiseen.
- SDI-tulosignaalia voidaan käyttää alkuperäisessä muodossaan yhdistämällä monitorin SDI-silmukan lähtöön (katso kohta Takapaneeli).
- Käyttöliittymää ei toimiteta eikä ole tarpeen laitteen käyttöä varten.
- ***MVC Pro tunnistaa automaattisesti tulosignaalin tarkkuuden. Tätä varten MVC Pro tulee kytkeä päälle ennen lähtösignaalien aktivointia.***

Jäännösriskit

Tärkeitä turvallisuusohjeita jäännösriskien välttämiseksi

1. Lue nämä ohjeet kokonaan.
2. Säilytä nämä ohjeet.
3. Noudata kaikkia näiden ohjeiden sisältämiä varoituksia.
4. Noudata kaikkia näitä ohjeita.
5. Älä käytä laitetta väärällä tavalla.
6. Varmista, että videolähde on kytketty suoraan monitoriin ensisijaisen turvajohdon kautta.
7. Puhdista laite säännöllisesti puhtaalla liinalla, joka on kostutettu pinnan desinfiointiaineella tai alkoholilla. Noudata desinfiointiaineen valmistajan ohjeita!

   TÄRKEÄÄ!
   Varmista, ettei laitteeseen pääse kosteutta. Älä käytä puhdistusaineita, hankaavia aineita tai liuoksia tämän laitteen puhdistamiseen.
8. Älä tuki tuuletusaukkoja. Asenna valmistajan ohjeiden mukaisesti.
9. Älä asenna lämpölähteiden kuten jäähdytinten, lämpörekisterien, hellojen tai muiden lämpöä tuottavien laitteiden läheisyyteen.
10. Älä muokkaa polarisoitua tai maadoitettua pistoketta. Polarisoidulla pistokkeella on kaksi kontaktitappia, joista toinen on leveämpi. Maadoitetulla pistokkeella on kaksi kontaktitappia ja kolmas maadoitustappi. Leveä kontaktitappi tai kolmas tappi parantaa turvallisuustasoa. Jos toimitettu pistoke ei sovi pistorasiaan, ota yhteys sähköammattilaiseen pistorasian vaihtamiseksi.
11. Suojaa virtajohto, jottei sen päältä kävellä tai ettei se joudu puristuksiin varsinkaan pistokkeiden, pistorasioiden laitteiden liitäntäpisteiden lähellä.
12. Käytä vain valmistajan tarkentamia lisäosia.
13. Käytä vain vaunun, telineen, kolmijalan, kiinnikkeen tai pöydän kanssa valmistajan ohjeiden mukaisesti tai tämän laitteen mukana myytyjen osien kanssa. Jos käytetään vaunua, ole varovainen siirtäessäsi vaunun ja laitteen yhdistelmää. Vaunu voisi kaatua ja aiheuttaa vahinkoja.
14. Irrota laitteen pistoke ukonilmalla tai jos laite on pitkään käyttämättä.
15. Pistokkeen irrottaminen: Katkaise verkkovirta takapaneelin keinukytkimestä, irrota virtajohto.
16. Älä aseta laitteen päälle nestettä sisältäviä astioita (esim. maljakoita). Älä päästä vettä roiskumaan laitteen päälle.
17. Luovuta laite pätevälle huoltohenkilöstölle huoltoa varten. Huoltoa tarvitaan, kun laite on vaurioitunut jollakin tavalla, esimerkiksi kun virtajohto tai pistoke on vaurioitunut, laitteeseen on valunut nestettä, laitteeseen on pudonnut esineitä, laite on altistunut sateelle tai kosteudelle tai se ei toimi normaalisti tai se on pudonnut.
18. Vain pätevä henkilöstö saa suorittaa laitteen huollon. Pätevällä henkilöstöllä tarkoitetaan henkilöä, jolla on sairaalan, lääketieteellisen laitoksen tai valtuutetun jakelijan antama asianmukainen koulutus.
19. Valmistaja toimittaa piirikaaviot, osien osaluettelot ja kuvaukset kalibrointiohjeista, jotka auttavat huoltohenkilöstöä osien korjaamiseksi tai vaihtamiseksi.

Tekninen tuki

Jos tarvitset teknistä tukea tai sinulla on muuta kysyttävää, vieraile osoitteessa medicapture.com tai soita numeroon 888-922-7887 (maksuton USA:ssa) tai +1 503-445-6935 (USA:n ulkopuolelta).

MediCapture® Inc.
2250 Hickory Road, Suite 200
Plymouth Meeting, PA 19462 USA

EC REP: Obelis, SA
Bd. Général Wahis 53
1030 Bruxelles, Belgique

Etupaneeli

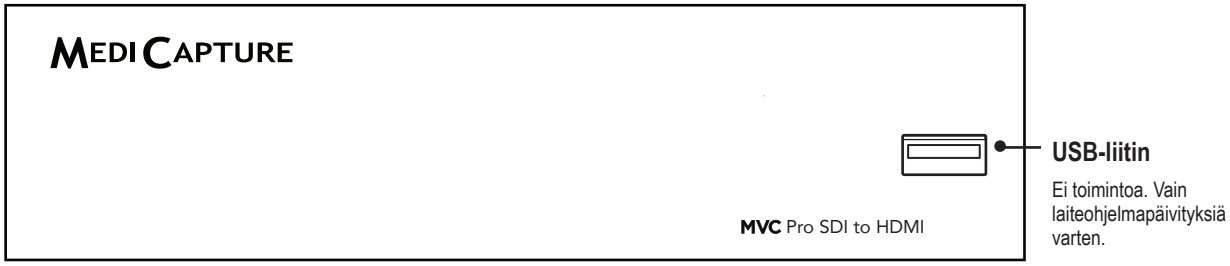

Takapaneeli

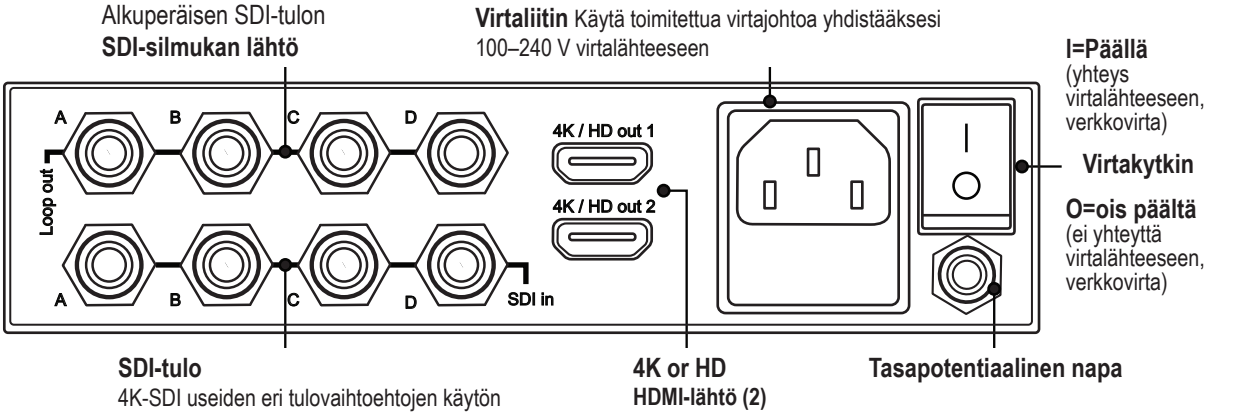

Laitteen MVC Pro SDI to HDMI yhdistäminen

Tämä MVC Pro voidaan yhdistää SDI-videolähteeseen (esimerkiksi endoskooppiseen kameraan, kirurgiseen kameraan, ultraäänilaitteeseen jne.).

1. Jos olet lisäämässä laitteen MVC Pro kuvantamislaitteisiin, aloita paikantamalla ensisijaisen videolähteen videolähtö.
2. Yhdistä sopiva(t) SDI-kaapeli(t) videolähteen videolähdön ja laitteen MVC Pro takapaneelissa olevan asianmukaisen SDI-videotulon väliin.

   Yhdistämisvaihtoehtoja on useita.

   Toimintojen valinta: Laitteella MVC Pro ei ole käyttöliittymää. Se vaihtaa toimintoja automaattisesti, kun SDI-tulosignaaleja havaitaan.

   4x 3G-SDI -tulon muuntaminen 2x HDMI 4K -lähdöksi.

Tulo/lähtö-muuntaminen

4K SDI -tulo	4K HDMI -lähtö
2160p60	2160p30
2160p50	2160p25

3. Yhdistä virtajohto.

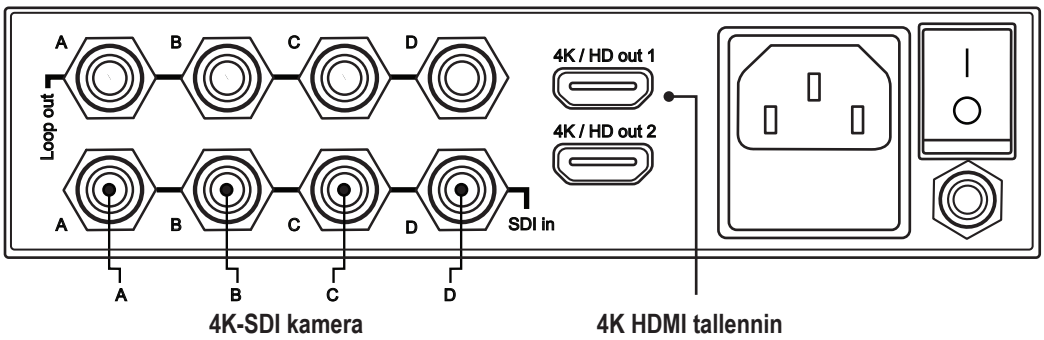

Yksikkö sopii yhdistettäväksi ainoastaan IEC60601-sertifioituihin laitteisiin potilasympäristössä ja IEC60XXX-sertifioituihin laitteisiin potilasympäristön ulkopuolella.

Tämän laitteen yhteydessä on käytettävä sertifioitua virtalähteen kaapelistoa. Kansalliset määräykset koskien asentamista ja/tai laitetta tulee huomioida. Virtajohdon on oltava vähintään yhtä kestävä kuin tavallinen kova kumivaippainen taipuisa, standardin IEC 60245 mukainen johto (nimitys 53) tai tavanomainen, polivinyylikloridilla päällystetty, joustava, standardin IEC 60227 mukainen johto (nimitys 53).

Ensimmäinen asennus / yleiset valmistelut turvallista käyttöä ja suoritusta varten

Turvallinen yhteys kuvalähteeseen

Jos lääkinnällisen videosignaaliketjun osina käytetään video-oheislaitteita, on varmistettava että kuvalähde on aina yhdistetty reaaliaikaiseen monitoriin ensisijaisella suoralla yhteydellä.

Ensisijaisen suoraan yhdistetyn päämonitorin tulee aina olla reaaliaikaisessa käytössä.

Lääkinnällistä videoketjua, joka on yhdistetty MVC Pro SDI -yhteydellä HDMI-muuntimeen, voidaan käyttää vain tallentamiseen ja ulkoiseen katseluun, esim. koulutustarkoituksiin. Sitä ei voida käyttää lääketieteellisen tarkoitukseen.

Jos oheislaitteen lähtösignaalia käytetään reaaliaikaiseen katseluun [3], monitori on kytkettävä suoraan ensisijaiseen signaaliin [1] siltä varalta, että oheislaite toimii puutteellisesti tai irrotetaan tahattomasti.

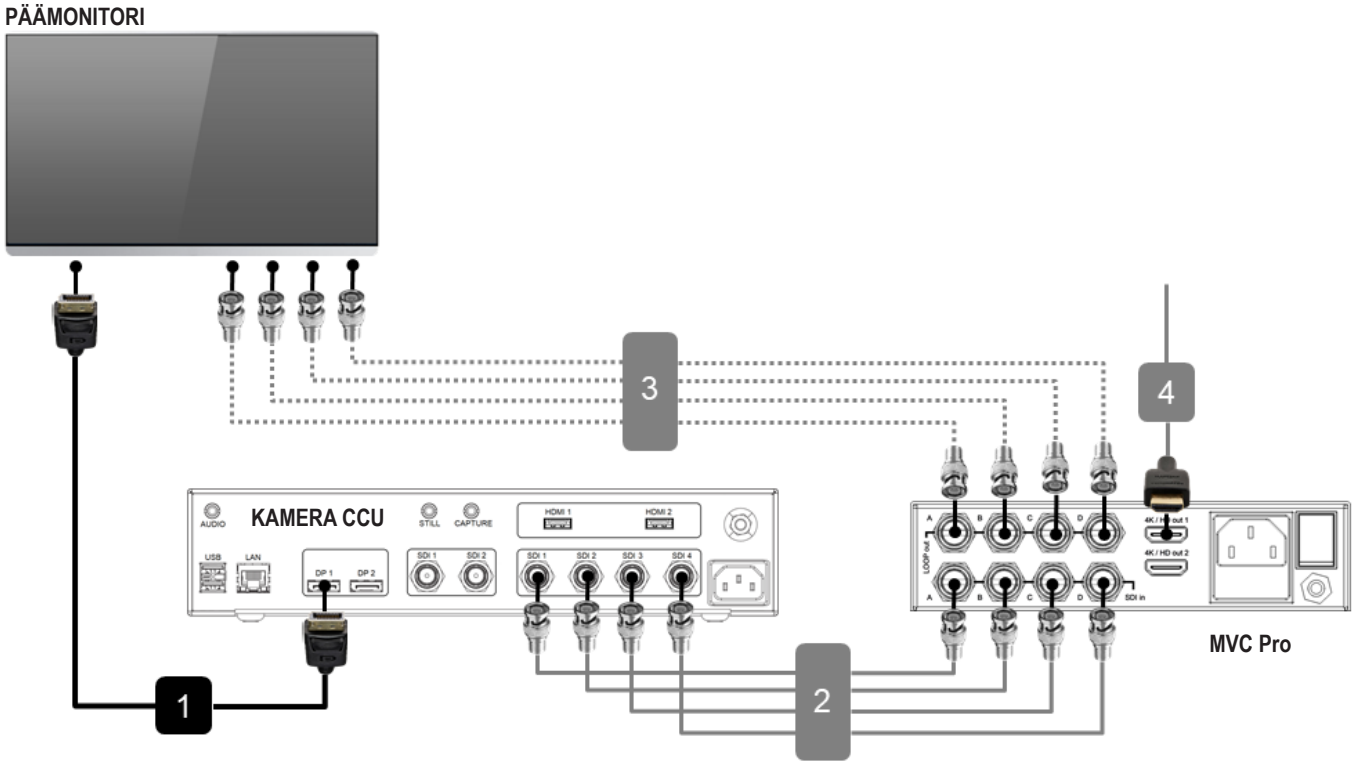

1] **Ensisijainen yhteys kamerasta monitoriin (mikä tahansa signaalityyppi)**

2] **Quad-SDI-silmukan lähdön kytkeminen MVC Prohon**

3] **Quad-SDI-silmukan lähtö monitoriin (valinnainen)**

4] **HDMI-yhteys tallentimeen)**

Tarkastukset ennen laitteen käyttöä:

Tämän laitteen käyttö ei vaadi erityisiä huoltotoimenpiteitä, kalibrointia, erityisiä hygieenisiä varotoimenpiteitä tai lisäosien käyttöä.

1. Kytke yksikkö päälle takapaneelin virtakytkimestä.
2. Käynnistä kamerajärjestelmä(t), kun MVC Pro on käynnistänyt käynnistysjärjestyksen.

Yhteensopivuus toisten laitteiden kanssa

Yhteensopivuusluettelo lääkinnällisille videolähteille löytyy tämän asiakirjan kohdasta **“Liite A: MVC Pro Tekniset tiedot”**.

Tallentaminen tallennuslaitteellasi

MVC PRO SDI to HDMIn HDMI-lähdöt voidaan yhdistää HDMI-tuloon tai tallentimesi DVI-tuloon mukana toimitetulla HDMI-DVI-sovittimella.

4K kamerat (2160p60) tuottavat neljä kertaa enemmän videodataa kuin korkealaatuiset täysi-HD-kamerat (1080p60). Tallennuslaitteesi tallennustilan säästämiseksi 4K SDI 2160p60 -signaali muunnetaan HDMI 2160p -signaaliksi 30 fps vähennetyllä kuvataajuudella. 4K-tallenne jää alkuperäiseen 4K tarkkuuteensan.

Liite A: MVC Pro Tekniset tiedot

Toiminto	Muuntaa SDI-videosignaaleja (4K-SDI) sopiviksi HDMI-signaaleiksi digitaalista tallentamista varten
Kotelo	Kotelo ruostumatonta terästä
Videoliitännät	Tulo: 4x 3G-SDI 2160p60/50, MVC410: Square Division MVC4102SI: 2-sample interleave Tarkkuudet (automaattisesti havaitut): 9640x2160p60/50, 3840x2160p60/50 Lähtö: HDMI (DVI-sovittimella) 3840x2160p30/25
Mekaaniset	Mitat: 160 mm x 140 mm x 40 mm; Paino: 0,87 kg
Ympäristövaatimukset	Käyttö: ympäristölämpötila -20 ... +40 °C, ilmanpaine 700–1060 hPa, kosteus 30–75 % (tiivistymätön), Varastointi ja kuljetus: ympäristölämpötila -40 ... +85 °C, ilmanpaine 700–1060 hPa, kosteus 0-93 % (tiivistymätön)
Suojaus nesteiltä:	IP20 (= ei suojattu)
Suojausaste syttyvien seosten läheisyydessä:	Tätä laitetta ei ole suojattu räjähdyksiä vastaan (Älä käytä tätä laitetta räjähdysalttiissa ympäristössä)
Virta	AC 100-240V, 0.4-0.2A, 50/60Hz, 3-piikkinen vaihtovirtapistoke
Sulake	T1AH, 250V
Sarjan sisältö	MVC Pro SDI to HDMI, 4x SDI-kaapeli, HDMI-kaapeli, Y-virtajohto, kumijalat (4 yhdessä), käyttöohje.

Vaatimustenmukaisuus ja sertifiointi	EN 60601-1:2006 + A1:2013 + A12:2014, EN 60601-1-2:2015, EN 60601-1-6:2010+A1:2015, EN 50581:2012
Luokitus	Luokan I laite / käyttötapa: jatkuva **Ei AP- eikä APG-suojattu Ei käytettyä osaa.**

CE	Noudattaa lääkinnällisiä laitteita koskevaa direktiiviä 93/42/EEC
CLASSIFIED c UL us	Lääketieteelliset - Yleiset lääkinnälliset laitteet ainoastaan sähköiskun, tulipalon ja mekaanisten vaarojen osalta IEC 60601-1, ANSI/AAMI ES 60601-1 (2005) + AMD (2012) ja CAN/CSA-C22.2 No. 60601-1 (2014) mukaisesti.
FC	Tämä laite on FCC:n päästösääntöjen osan 15, alaluvun B, luokan B mukainen. (FCC Part 15 subpart B, Class B)
	Direktiivin RoHS vaatimusten mukainen Direktiivin WEEE vaatimusten mukainen

Huomautus: Näitä teknisiä tietoja voidaan muuttaa ilman erillistä ilmoitusta.

Liite B: MediCapture Rajoitettu takuu

MediCapture Inc. (“MediCapture”) takaa, ettei alla luetelluissa valmisteissa ei ole materiaali- tai valmistusvirheitä yhden (1) vuoden aikana. Jos takuukorjausta tarvitaan, takuuaikaa pidennetään normaalin käytön palauttamista ja tuotteen (tuotteiden) palauttamiseen tarvittavilla määrällä päiviä.

MediCapture MVC Pro Lääkinnällinen videomuunnin

Takuuehdot

Jos takuun kattaman tuotteen todetaan ostopäivämäärästä lähtien ensimmäisen vuoden aikana olevan puutteellinen aineellisesti tai valmistuslaadusta johtuen, MediCapture (tai sen valtuuttama huoltolaitos MediCapture) palauttaa tuotteen alkuperäiseen käyttökuntoon osista tai työstä veloittamatta. Huomautus: MediCapture varaa oikeuden hyödyntää kunnostettuja osia korvatessaan takuutuotteita.

Tämä takuu koskee ainoastaan tuotteita, jotka on ostettu jälleenmyyjiltä, jotka MediCapture on valtuuttanut myymään tuotteitaan, ja se on täytäntöönpanokelpoinen vain alkuperäiselle ostajalle.

TÄMÄ TAKUU KOSKEE AINOASTAAN YHDYSVALTOJEN VIITTÄKYMMENTÄ (50) OSAVALTIOTA JA COLUMBIAN LIITTOPIIRIÄ. SITÄ EI SOVELLETA YHDYSVALTOJEN MUILLA ALUEILLA TAI MUISSA MAISSA. TÄMÄ ON AINOA NIMENOMAINEN TAKUU, JONKA MEDICAPTURE TARJOAA YLLÄ LUETELTUJEN TUOTTEIDEN YHTEYDESSÄ. NÄIHIN TUOTTEISIIN SOVELLETTAVAT OLETETUT TAKUUT RAJOITTUVAT NIMENOMAISEEN TAKUUN KESTOON. MEDICAPTURE EI VASTAA MENETETYSTÄ LIIKEVAIHDOSTA TAI VOITOISTA, HARMEISTA, KORVAAVISTA LAITTEISTA TAI PALVELUISTA JOHTUVISTA KULUISTA, VARASTOINTIKULUISTA, TIETOJEN MENETYKSESTÄ TAI VAURIOITUMISESTA TAI MISTÄÄN MUISTA ERITYISISTÄ, TAHATTOMISTA TAI AIHEUTUNEISTA VAURIOISTA, JOTKA JOHTUVAT LUETELTUJEN TUOTTEIDEN KÄYTÖSTÄ TAI VÄÄRINKÄYTÖSTÄ TAI KYVYTTÖMYYDESTÄ KÄYTTÄÄ NIITÄ, RIIPPUMATTA TEHDYN VAATIMUKSEN LAILLISESTA TAUSTASTA, JA MYÖS VAIKKA MEDICAPTURE OLISI SAANUT TIETOJA SELLAISTEN VAHINKOJEN MAHDOLLISUUDESTA. MISSÄÄN TAPAUKSESSA MEDICAPTURE EI OLE VELVOLLINEN KORVAAMAAN SUMMAA, JOKA YLITTÄÄ YLLÄ LUETELTUJEN TUOTTEIDEN OSTOHINNAN. EDELTÄVÄÄ RAJOITTAMATTA, KÄYTTÄJÄ KANTAA ITSE KAIKEN VASTUUN MAHDOLLISISTA VAURIOISTA TAI VAHINGOISTA HÄNELLE JA HÄNEN OMAISUUDELLEEN SEKÄ TOISILLE HENKILÖILLE JA HEIDÄN OMAISUUDELLEEN NÄIDEN TUOTTEIDEN KÄYTÖSTÄ TAI VÄÄRINKÄYTÖSTÄ JOHTUEN TAI JOHTUEN KYVYTTÖMYYDESTÄ KÄYTTÄÄ NÄITÄ TUOTTEITA, SIKÄLI KUIN TÄMÄ EI AIHEUDU SIITÄ, ETTÄ MEDICAPTURE (JOTKIN OSAVALTIOT EIVÄT SALLI RAJOITUKSIA SIITÄ, KUINKA KAUAN OLETETTU TAKUU VOI KESTÄÄ, TAI EIVÄT SALLI SATUNNAISTEN TAI VÄLILLISTEN VAHINKOJEN POISSULKEMISTA TAI RAJOITTAMISTA, JOTEN EDELLÄ MAINITTU POISSULKEMINEN TAI RAJOITTAMINEN EI VÄLTTÄMÄTTÄ KOSKE SINUA).

Takuu antaa käyttäjälle tietyt lailliset oikeudet. Käyttäjällä voi lisäksi olla paikallisesti vaihtelevia oikeuksia. Jos jotkin tämän takuun kohdista todetaan soveltumattomiksi, kaikki muut kohdat jäävät voimaan kokonaisuudessaan.

Omistajan vastuut

- Omistajan vastuut
- Lue käyttöohje kokonaan.
- Rekisteröiminen takuuta varteen ei ole tarpeen. Jos takuuhuolto on tarpeen, tulee ostajan toimittaa kuitti ostoksesta sekä ilmoittaa laitteen myyjän nimi (joko MediCapture tai valtuutettu jälleenmyyjä). Kuitti ja lasku tuotteesta on syytä säilyttää.
- On tärkeää varmistaa, että kuitti sisältää laitteen sarjanumeron ja että tämä vastaa ostetun tuotteen numeroa.
- Kaikista vioista laitteessa tulee ilmoittaa viipymättä joko MediCapturelle tai jälleenmyyjälle, jolta laite on ostettu.
- Jos tarvitaan huoltoa, palauta tuote valtuutettuun MediCapture-huoltokeskukseen. Kaikkien lähetysten tulee olla ennalta MAKSETTUJA. PERILLÄ maksamista ei hyväksytä. MediCapturen tai valtuutetun huoltokeskuksen takuun mukaisesti korjatut tuotteet palautetaan lähettäjälle ennalta MAKSETTUINA.
- Huoltoon palautettavilla tuotteilla (takuun aikana tai sen ulkopuolella) TÄYTYY olla MediCapturen tai valtuutetun huoltokeskuksen antama palautustavaravaltuutus (RMA) -numero.

Rajoitukset

- TÄRKEÄÄ: Seuraavat ehdot voivat johtaa takuun raukeamiseen.
- Tuote on ostettu jälleenmyyjältä, jota MediCapture EI ole valtuuttanut myymään tuotteitaan.
- Tuotteen tavaramerkkiin kuuluva nimi, tunnistenumero tai sarjanumero on poistettu tai sitä on muutettu.
- On käytetty osia tai aineita (joita MediCapture ei myy) joista on aiheutunut vahinkoa tuotteelle.
- Tuotteen viat johtuvat laiminlyönnistä, väärinkäytöstä, muuntelusta tai tahattomasta vauriosta.

©2021 MediCapture Inc.